TMMD Drawing
Disegno TMMD

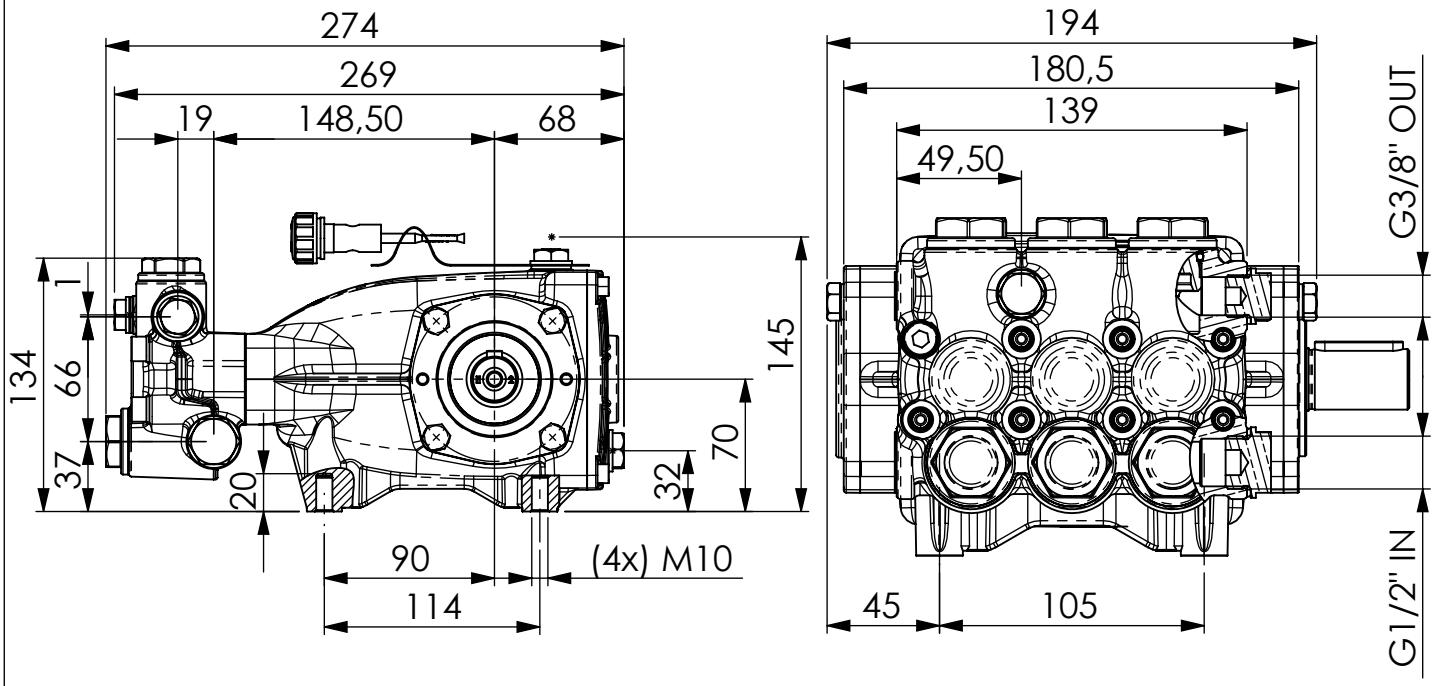

Detailed flange view
Vista dettagliata flangia

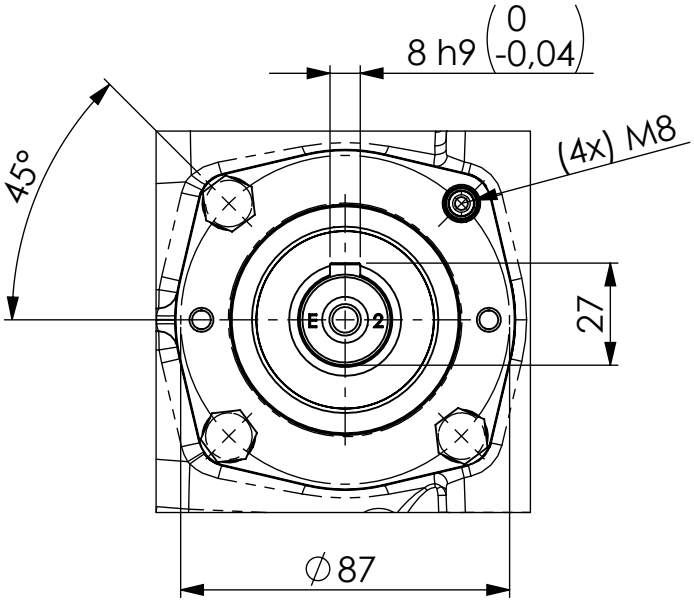

Detailed shaft view
Vista dettagliata albero

