Il presente disegno è di proprietà di Interpump Group S.p.A., ne è vietata la riproduzione o la divulgazione a termini di legge. This drawing belongs to Interpump Group S.p.A., copy or divulgation are forbidden by law.

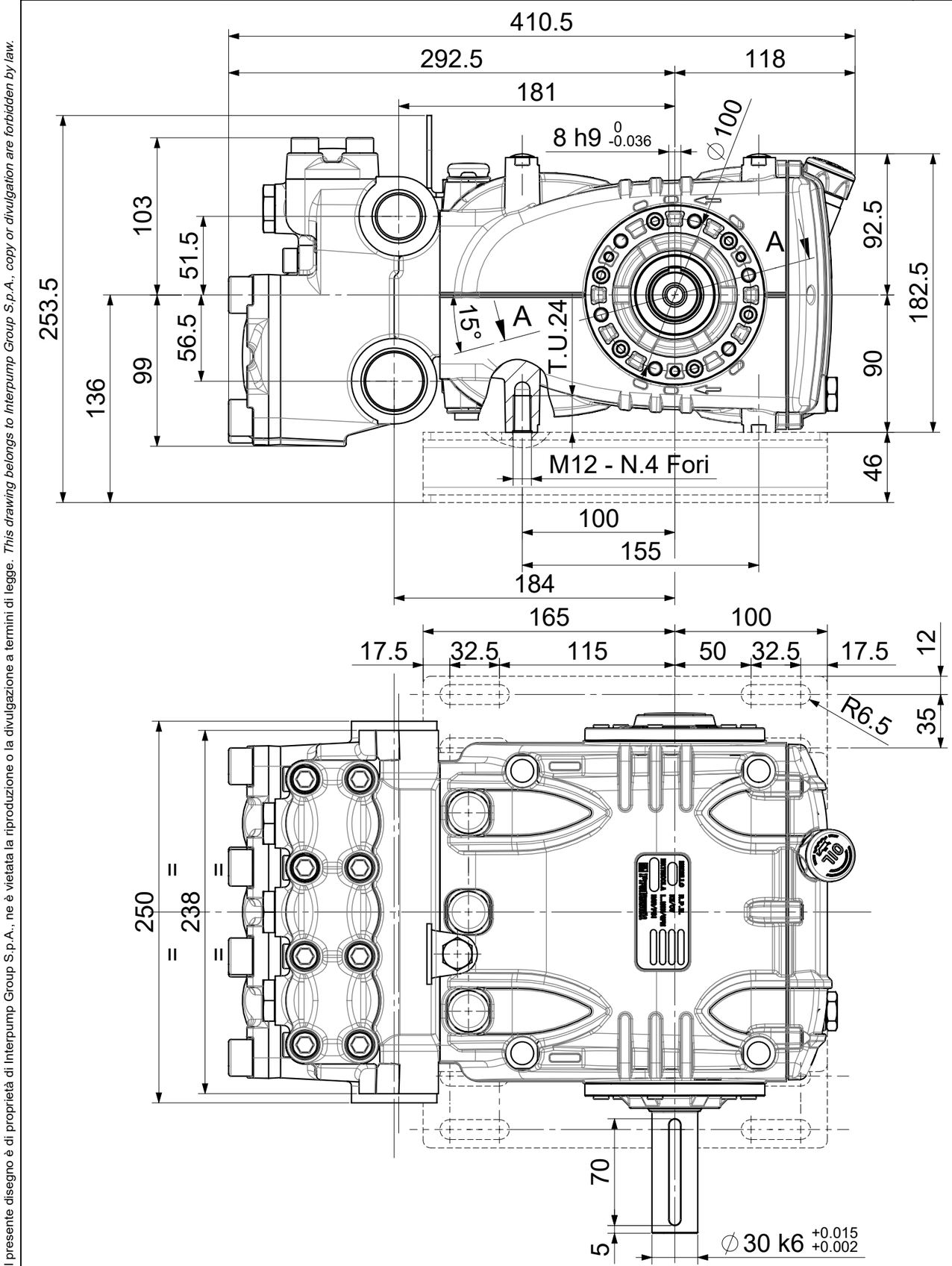

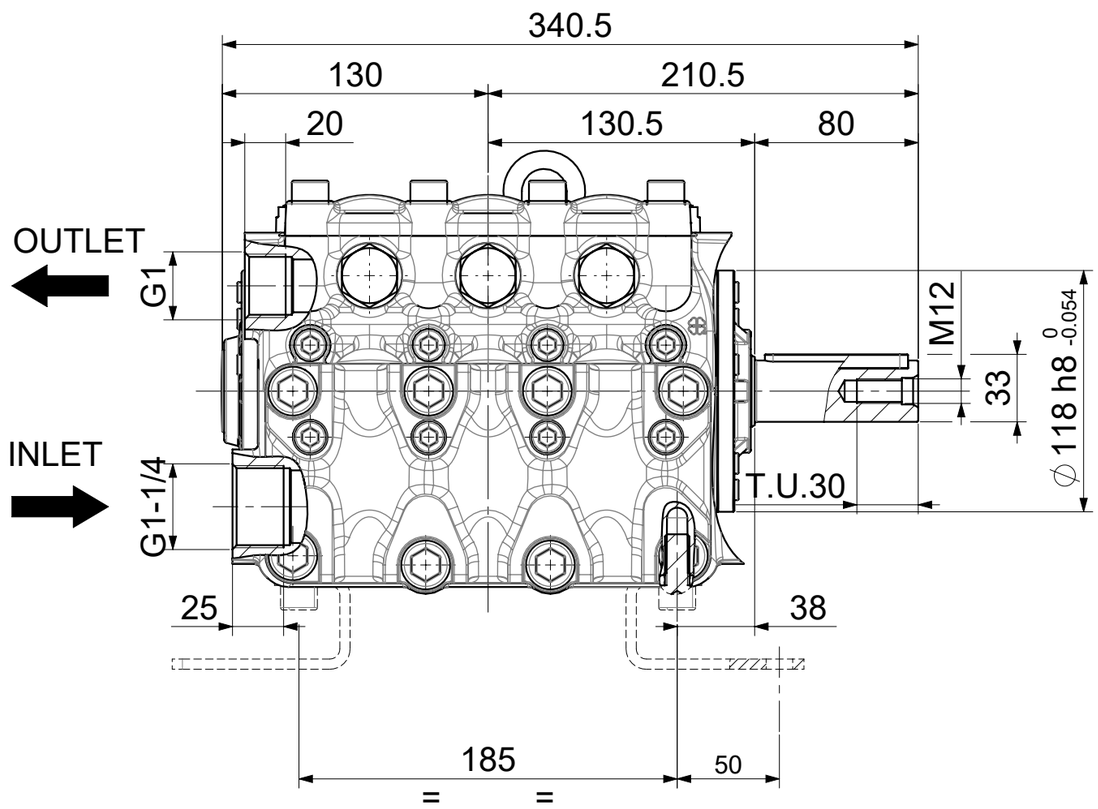

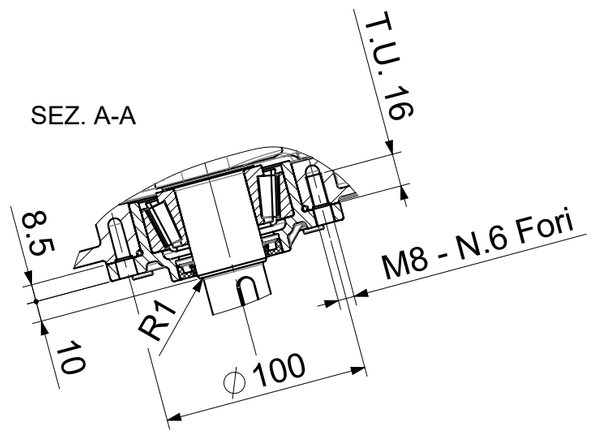

REV.	Data/Date	Descrizione modifica / Modification description	Firma/Signature	MT N°
1	06/02/2024	Aggiunto staffa di sollevamento e relativa vite di fissaggio	Cantarelli	5094

DISEGN.: Govi | FTECN.: Barbieri | DATA: 31/03/2017 | SCALA: 1:3 | Foglio: 1/1 | Peso: Weight: 0 g | M.T.: 4196

DENOMINAZIONE / DENOMINATION

INGOMBRO POMPA KT L.P. SERIE KTB

DIS. COD./ DRAWING CODE: **70962600** | REV.: 1

LEGENDA CRITICITA': vedi DT n°2850000082
CRITICALITY LEGEND: according to DT n.2850000082

Sicurezza *Security* | Critica *Critical* | Importante *Important* | Nessun simbolo *No simbol* | Standard | CRITICITA' NONE

A3